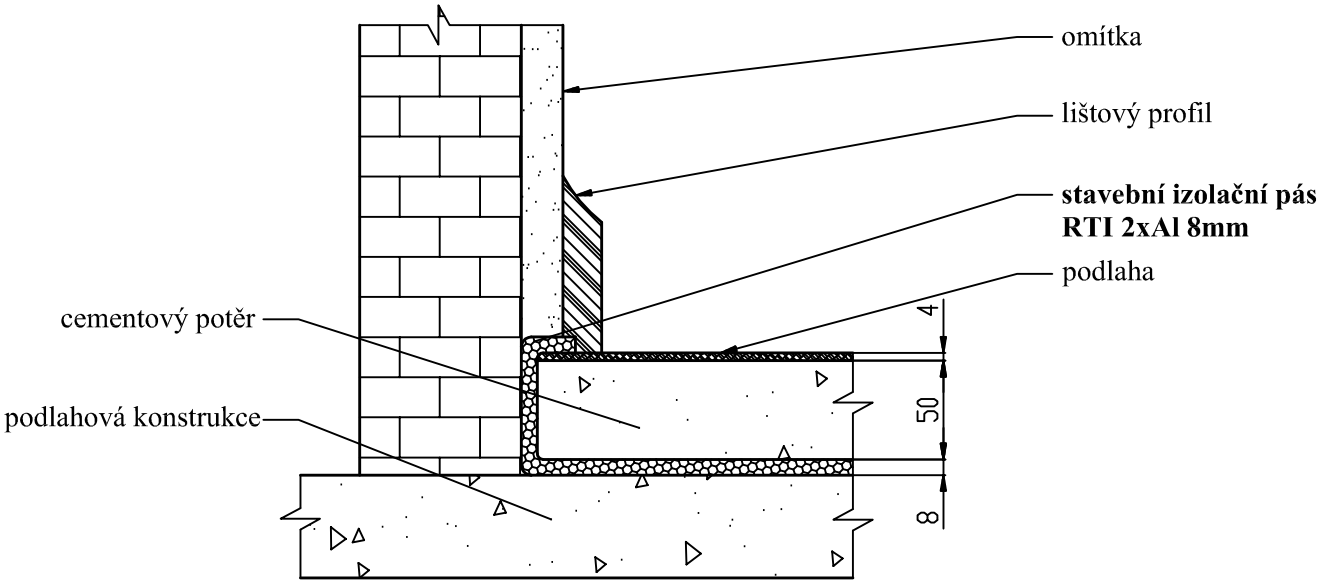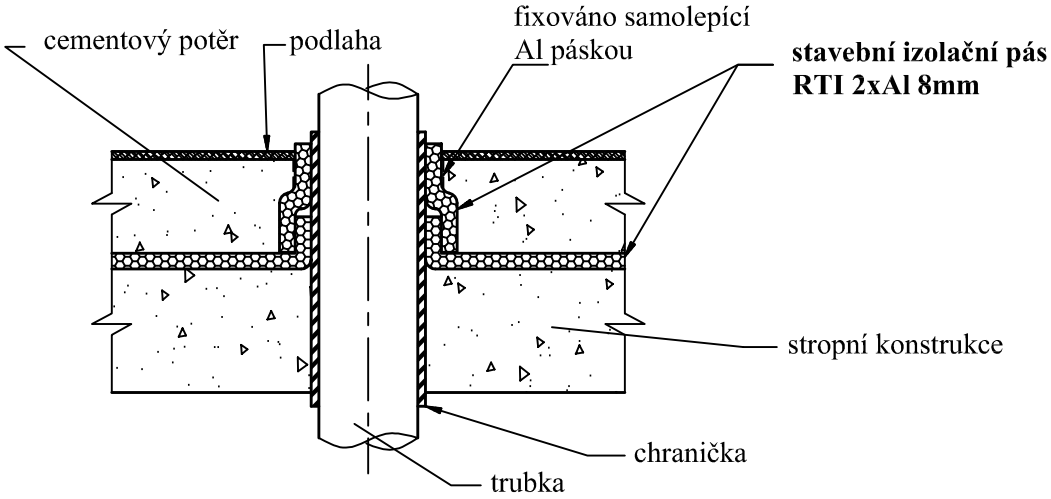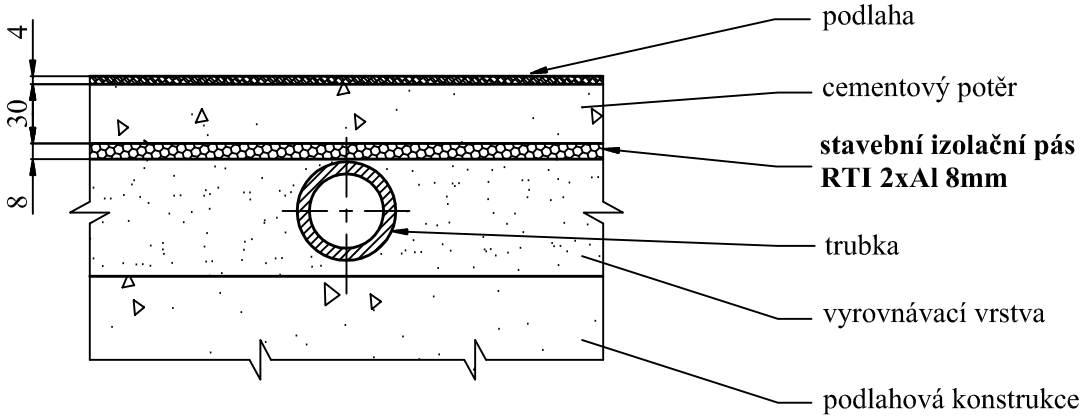Konstrukční detaily při umístění Stavebního izolačního pásu RTI 2xAl o tloušťce 8 mm.